EVERBLUE PISCINES par CREA'PAYSAGE

36, rue des 2 moulins - 56880 PLOEREN - 02 97 26 18 40 / Lannénec - 56270 PLOEMEUR - 02 97 85 25 55 www.creapaysage-piscine.com

# TAPIS DE MARCHE 1 750 €

| | | |
|---|---|---|
| GARANTIE 3 ANS — pour la structure métallique, 1 mois pour les pièces d'usure | Dimensions 67 x 135 x 128 cm<br>Profondeur 0,90 à 1,50 m | Kg — 32 kg |

## Caractéristiques

✔ Eau thermale ✔ Eau de mer ✔ Eau chlorée

| | |
|---|---|
| Matière | 100% acier inoxydable AISI 316L qualité marine |
| Finition | Acier brossé avec traitement anticorrosion |
| Mécanisme | Tapis roulant pliable à bande |
| Tapis | Surface de course l. 38 x L.118 cm; Inclinaison 13% |
| Roues | Roulement à bille sur roues blanches anti-rayure, déplacement facilité |
| Stabilité | Patins blancs de stabilité & de protection anti-rayure |
| Revêtement | Adapté à tous revêtements (liner, PVC, carrelage, coque polyester...) |
| Dimensions | OUVERT : L. 67 x l. 135 x H. 128 cm (max.)<br>FERMÉ : L. 56 x l. 62 x H. 128 cm (max.) |

## Géométrie

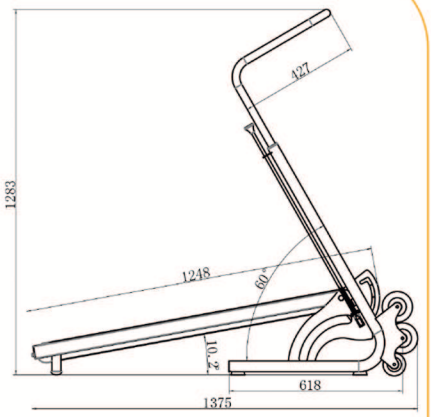


## Technologie WATERFLEX

➤ Système d'ouverture «Easy Push»
Ouverture : Poussez sur le levier et laissez la plateforme s'ouvrir jusqu'au sol. Simple et sans effort.
Fermeture : Poussez sur le levier et soulevez la plateforme avec votre pied. Ramenez le tapis jusqu'au click, pour enclencher la sécurité.

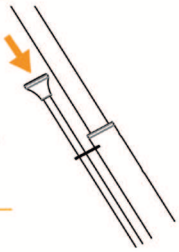

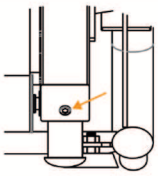
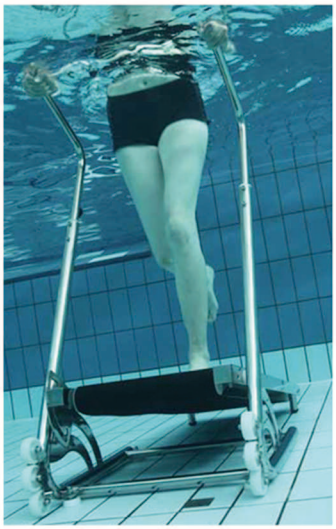
➤ Ajustez la tension du tapis grâce à une clé Allen. Plus vous serrez, plus la résistance est forte.